Ernst Weber AG ■ Schellerstrasse 20 ■ 8620 Wetzikon ■ Telefon 044 934 30 50
UID: CHE-102.469.207 MWST ■ **weber-fensterladen.ch** ■ **info@weber-fensterladen.ch**

wetzikon metallbau WEBER

FENSTERLADEN
METALLBAU
KUNZ TORBAU
LACKIERWERK

Weber Alu-Fensterladen

Formular

für ein unverbindliches Angebot

Ausgefüllt als Anlage senden an:
info@weber-fensterladen.ch

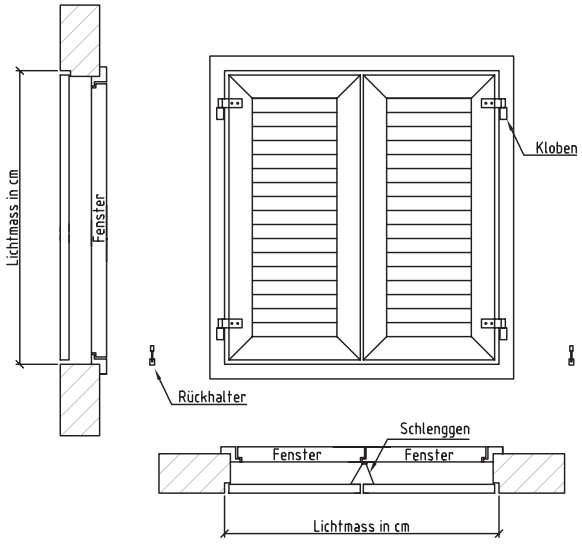

Pos.	Anzahl Läden pro Fenster	Breite in cm	Höhe in cm	Anzahl Fenster	Bemerkungen Sonderausführung gemäss Datenblatt

Modelle mit Lamellenfüllung ◯ A80* ◯ B80 ◯ C80* ◯ F80 ◯ K50 ◯ L50

Modelle mit Vollflächenfüllung ◯ M50 ◯ V80 ◯ W80 ◯ X80* ◯ Y80* ◯ Z80

Liefer- / Montageort

Montage ◯ inklusive ◯ exklusive

Lieferfrist

Einbruchschutz RC2* ◯ Ohne ◯ Mit

Oberfläche ◯ RAL-Farbe ◯ Spezialfarbton

Kloben ◯ vorhanden ◯ nicht vorhanden

Rückhalter ◯ vorhanden ◯ nicht vorhanden

Firma

Vorname & Name

Adresse

PLZ & Ort

Telefon Geschäft

Telefon Privat

Fax

E-Mail